ISTRUZIONI SMONTAGGIO PANNELLO PORTA POSTERIORE (RIF. NUMERI SULL' IMMAGINE ALLEGATA):

Sganciare la copertura in plastica (3) del pilastro della porta d'ingresso inserita a pressione (fare attenzione alle linguelle, aggiungo io).

Rimuovere gli elementi di fissaggio (4) (cioè le viti).

Sganciare il pannello (5) attorno al bordo, senza dimenticare la clip centrale (tirando con un pò di forza dato che le clip sono ben serrate a pressione).

Rimuovere il pannello (5) facendolo scorrere verso l'alto.

per rimontare procedere nel senso inverso.

spero che serva a darvi una mano 👍
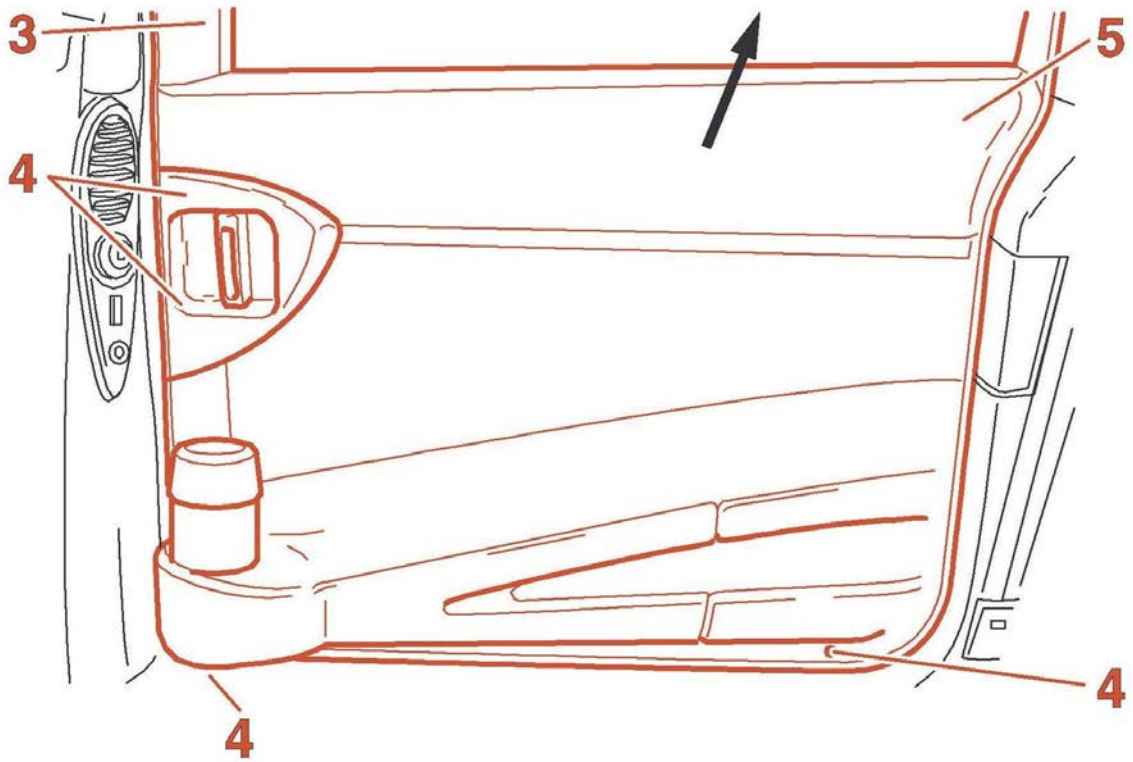
ciao
Kody Jr.